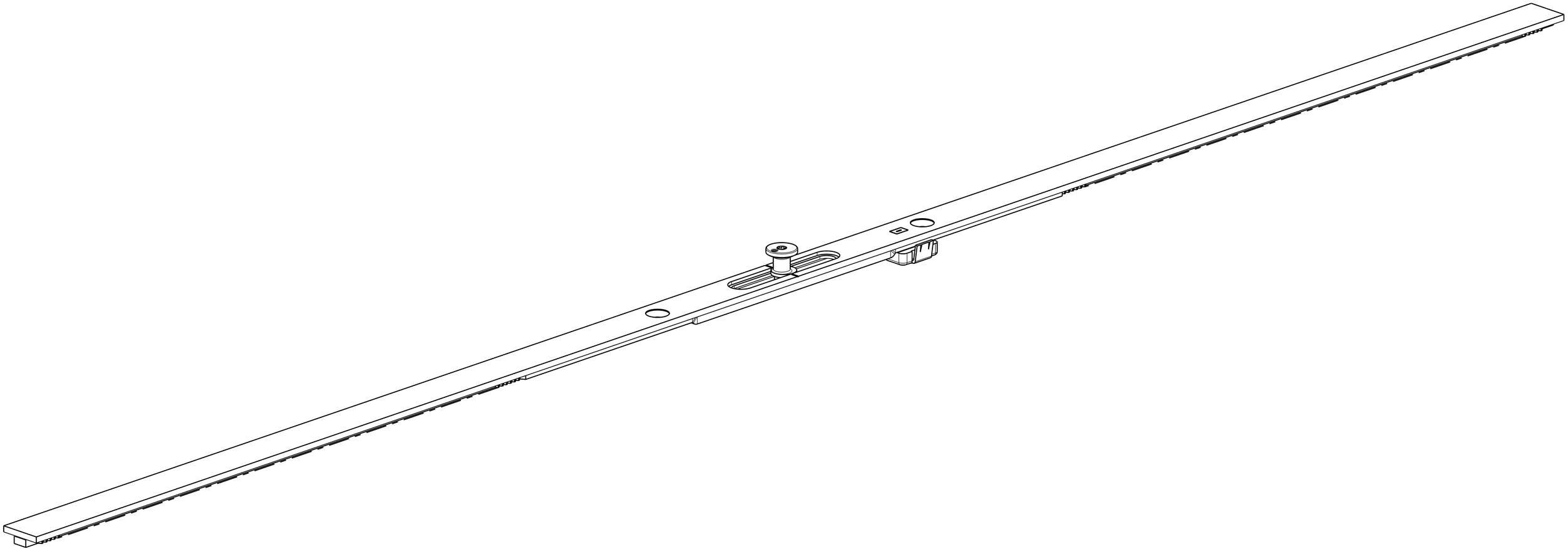

6-32781-01-0		
Scale 1:1		
Draft	01.02.2018	Dr