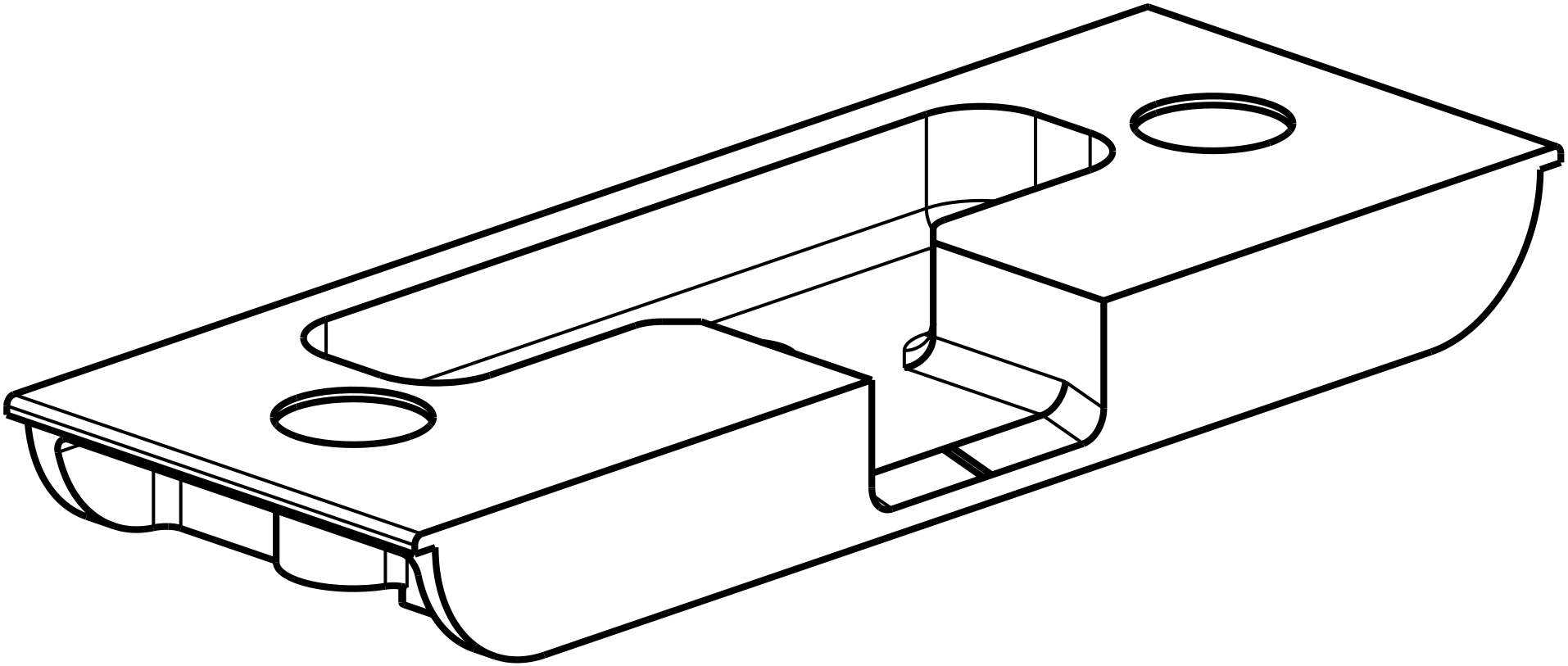

G-U

9-32731-00-0

Maßstab 1:1