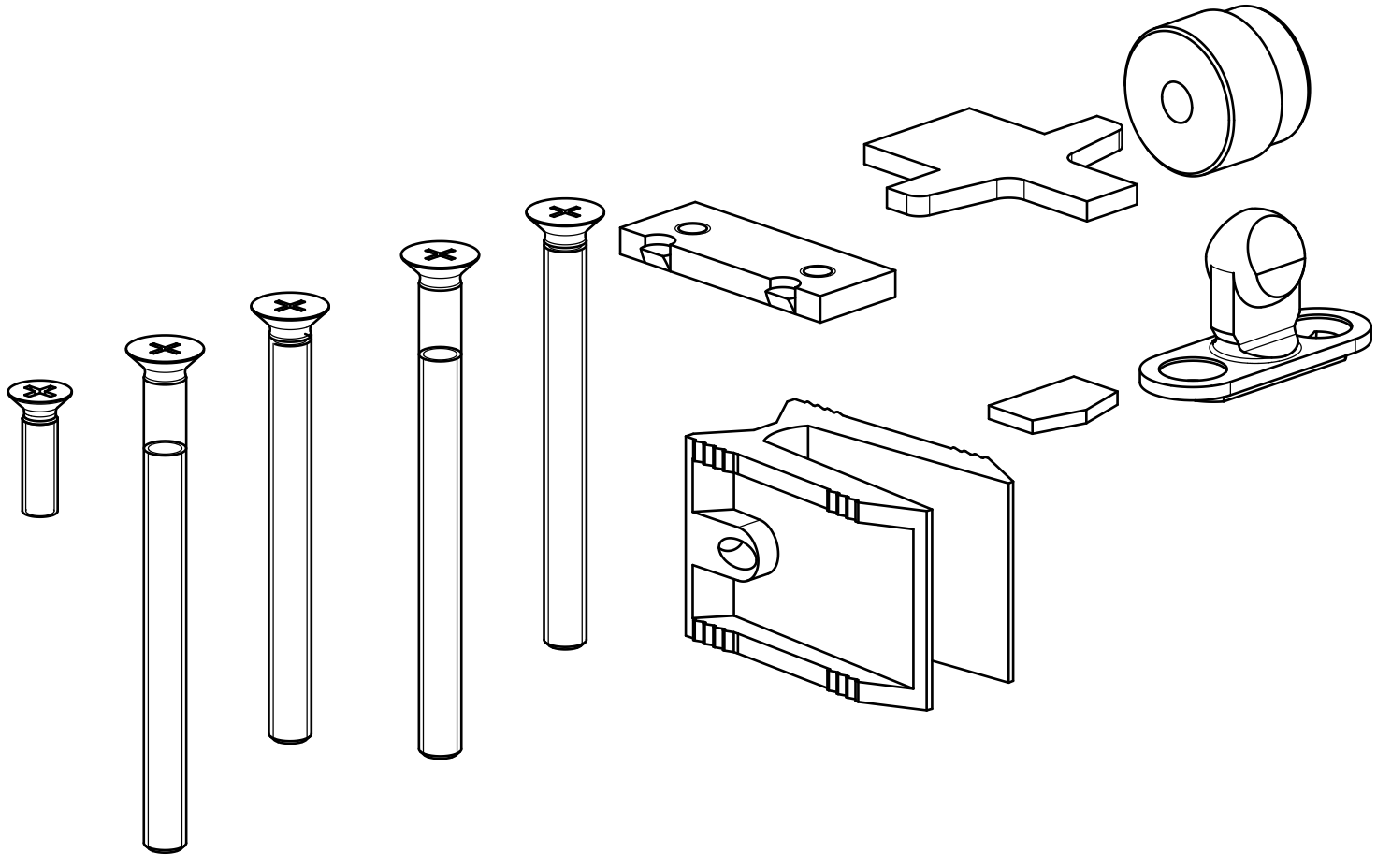

K-16607-00-0		
Scale 1:1		
Draft	19.07.2024	Hp